**大槻電気通信株式会社**

〒963-0725
福島県郡山市田村町金屋字上川原286番地
TEL 024-943-2611
FAX 024-944-5708
http://www.otsukidenki.co.jp/


エコアクション21取得事業所

エコアクション21
認証番号 0001843

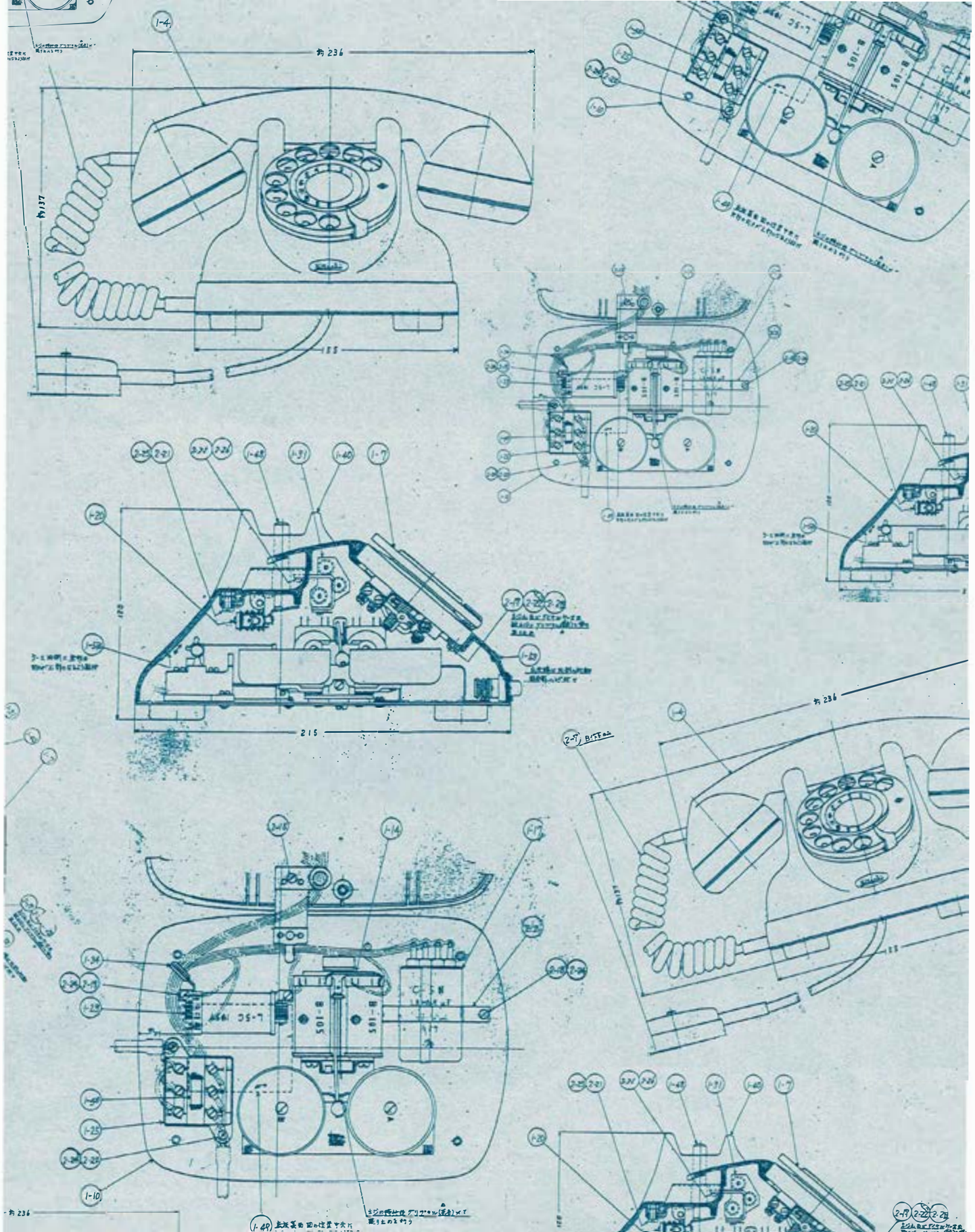

OTSUKI ENGINEERING & SOLUTIONS, INC.

# 大槻電気通信株式会社

**Corporate Profile**

# 事業内容

# LEAD & SYMPATHIZE ～共に未来へ～

大槻電気通信は50余年の経験と実績を活かし、
常にお客様のビジネスに寄り添い、課題の解決や、一歩先のご提案を致します。
お客様の次のステージへの道標となるべく、技術を追求し、共に未来へ歩み続けます。

## ■情報通信ソリューション

**現代社会でビジネスにおけるコミュニケーションは様々に形を変えています。高い技術力と豊富な実績の中から、お客様のビジネススタイルに最適な情報通信システムを提案し、シームレスなコミュニケーションをサポートいたします。**

### ❶ユニファイドコミュニケーションシステム

**電話システム**
ビジネス環境に最適なサービスをご提供いたします。
- IP-PBX、ビジネスフォン、構内モバイル
- IP電話、緊急地震速報受信システム

**総合ネットワークシステム**
ニーズにお応えするネットワークソリューションを構築いたします。
- LAN、VoIPゲートウェイ、ルータ、スイッチングHUB
- CTI（電話・コンピュータ連携）

**テレビ会議システム**
高画質・高音質のコミュニケーションにより、
ワークスタイルを劇的に進化させます。

### ❷付帯設備

システム規模やビジネススタイルに合わせて
付帯設備をご提供いたします。
- インカムシステム
- 複合機、デジタルサイネージ、プロジェクター

**携帯電話基地局**
基地局無線の調整工事などを行います。

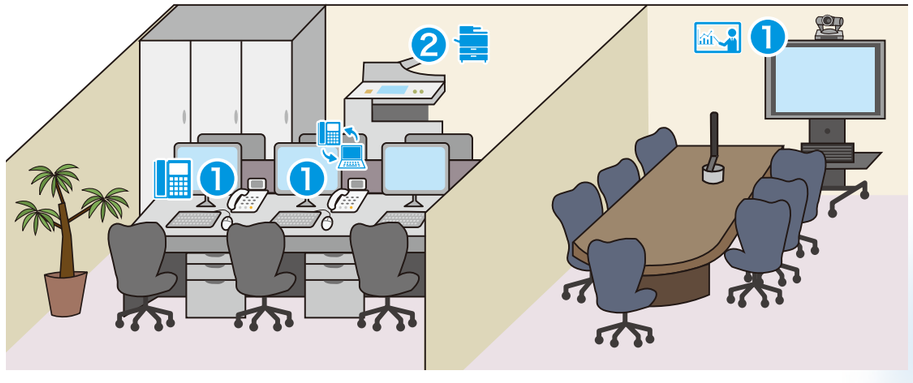


## ■情報防災ソリューション

**消防・防災システムやセキュリティシステムを通して、火災やトラブルなどの未然防止・拡大防止のための環境をご提案致します。また業務放送や視聴覚システム、無線システムなど、ビジネスにお役立ちいただけるあらゆる情報防災システムの施工を実施いたします。**

**❶消防・防災システム**
各設備の設計・施工業務を一貫して行なっております。
- 自動火災報知器
- 火災通報装置、非常警報装置

**❷セキュリティシステム**
夜間、無人施設を携帯電話やパソコンで音声と映像で監視できます。
- 防犯（監視）カメラ、ネットワークカメラ
- 警報装置、防犯装置、通報装置

**❸視聴覚システム**
高画質の大画面でプレゼンテーションと音響効果が可能となります。
- プロジェクター、ディスプレイ、マルチビジョン
- 一般業務放送、ワイヤレス放送、会議室・舞台音響

**❹駐車場システム**
駐車場の料金システムや
駐車場管制などのご相談を承ります。
- 車路警報装置、車路管制システム、立体駐車場消火設備

**❺呼出し・表示システム**
- ナースコール設備、ハンディナース、インターフォン
- 案内表示板、呼出し表示板

**❻TV共聴システム**
- マンション、ビルのTV共聴システム（デジタル放送対応）
- TV電波障害対策工事
- CATV

**無線システム**
総合通信局への申請も行なっております。
是非ご相談ください。
- 防災無線、多重無線等の施工・携帯無線機

**特殊設備**
- 光ケーブル通信の敷設・接続、交通信号機、CCTV、テレメータ装置、気象観測装置、地震観測装置、水質観測装置、ETC装置

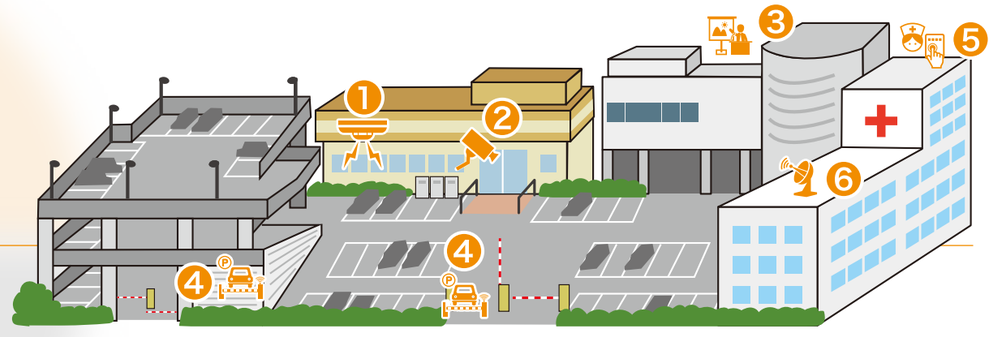

## ■ISP（インターネットサービスプロバイダー）

**ネットワークのシステム設計、構築、施工、インターネット接続、そしてインターネットを利用した様々なサービスをご提供致します。更には運用管理、お客様のビジネス環境の変化に対応したシステム変更まで一貫して当社にてお引き受けいたします。**

- **インターネット接続サービス**
  地域密着型のプロバイダーとして、快適なインターネットサービスをお届けいたします。
  ドメインに関しては、取得・更新料を無料でご提供いたします。
- **サーバーホスティング**
  メールやホームページ作成・保守など、お客様のご要望に応じたサービスをご提供いたします。
  また利用条件に応じた様々なカスタマイズにも対応し、お客様のビジネスをサポートいたします。
- **ネットワークセキュリティコンサルティング**
  不正アクセス防止や情報漏洩阻止など、インターネットをご利用の上での様々な脅威からお客様を守るセキュリティ対策をご提案いたします。

## ■保守点検業務

**皆様が導入された設備を安心してお使い頂けるよう、24時間体制でサポートいたします。**

- **消防・防災設備保守点検**
  警報設備（火報・非常放送等）、消火設備（消火栓・スプリンクラー等）、
  避難誘導設備（避難器具・誘導灯等）を消防法に基づき、年2回（機器・総合）の保守点検を行っております。
- **PBX設備保守点検**
  定期訪問と定期リモート（遠隔）点検を行なっています。またメーカー認定のPBX診断士がお客様の設備を診断いたします。
- **TV電波障害対策施設保守点検**
  ビル陰・反射等によるテレビ電波障害対策施設の保守点検を行っております。

## 主なお取引先（50音順）

アイホン㈱
カナレ電気㈱
ケアコム㈱
シチズンTIC㈱
㈱JVCケンウッド
DXアンテナ㈱
TOA㈱
日信防災㈱
日本信号㈱
日本ドライケミカル㈱
パナソニックシステムネットワーク㈱SSJC
日立コンシューマ・マーケティング㈱
㈱日立システムズ
㈱日立製作所
ホーチキ㈱
マスプロ電工㈱
三菱電機㈱
三菱電機システムサービス㈱
美和ロック㈱
ムラテック販売㈱
ヤマトプロテック㈱
ヤマハサウンドシステム㈱　　他

## 主な工事実績

国立病院機構福島病院電話設備工事
福島県三春合同庁舎電話設備工事
福島県県中保健福祉事務所電話設備工事
いわき駅前再開発ビル（ラトブ）電話設備工事
日立システムズ郡山コンタクトセンター通信設備工事
しんきん総合サービス電気通信設備工事
福島情報処理センター事務所内電話設備工事
株式会社ヨークベニマルTV会議システム全店展開
大東銀行本店電話設備工事

福島空港TV受信障害対策工事
郡山市営住宅TV受信障害対策工事
信越半導体白河工場TV受信障害対策施設
国土交通省八山田地区光ケーブル敷設工事

保土谷化学工業株式会社郡山工場電話設備工事
保土谷化学工業株式会社横浜工場電話設備工事
大安場古墳史跡整備事業情報防災設備工事
郡山市役所分庁舎情報防災設備工事
郡山駅西口再開発ビル（ビッグアイ）情報防災設備工事
郡山地方総合卸売市場情報防災設備工事
スーパースポーツゼビオドーム札幌月寒店電話設備工事
スーパースポーツゼビオ横浜みなとみらいクイーンズイースト店電話設備工事
スーパースポーツゼビオ宜野湾店電話設備工事

郡山市観光交流振興公社（ユラックス熱海）自動改札機及び自動券売機設備
郡山市観光交流振興公社（ユラックス熱海）ハロン消火設備改修工事
郡山市富久山クリーンセンター二酸化炭素消火設備改修工事
JRA福島競馬場一斉指令装置
JRA福島競馬場電力中央監視装置更新工事
福島県警察本部交通信号機設置工事
安達地方広域行政組合もとみやクリーンセンター計装設備雷害対策工事

# 沿革

**（昭和）**

**1965年**

創業の地（現在）

## 大槻電気通信（株）

**1965年**

**大槻順一　創業**

開発間もない電子交換機の施工ができる会社として
作田電機（株）のフロアーの一角で創業。
日立通信機器のディーラーと情報防災設備の施工が中心。

**1967年**　駅前二丁目5-12大槻ビル3階に本社を移転

**1969年**　福島営業所開設

**1978年**　日大通り沿いの現在地に本社を移転

**（平成）**

**1989年**　いわき出張所開設

**1992年**　本社新社屋完成

**1993年**　いわき出張所閉鎖

**1994年**　福島営業所閉鎖

**2003年**　日立テレコムテクノロジーからISP事業（HT-NET21）を譲り受け、インターネット接続サービスとIP電話サービスを開始
テレコム電子（株）東北営業所を統合
社長交代（代表取締役に大槻努）

**2008年**　東北消防設備管理センターの業務を大槻電気通信に統合

**2011年**　ひたちなか市勝田に情報通信本部茨城分室開設
本社増床

**2012年**　東日本大震災により茨城分室閉鎖

**2013年**　BCPの一環として宇都宮市東宿郷に不動産取得

**2015年**　福島県東白川郡矢祭町に県南ブランチ設置

**創業50周年**

### （有）東北消防設備管理センター（子会社）

大槻順一　創業

大槻電気通信の消防設備点検契約先のフォローアップを目的に、大槻電気通信の社屋3階で創業。

郡山市田村町金屋字上川原150に事務所独立

宇都宮市東宿郷（マスミトータルビル）

### （大槻電器商会）　1948年

大槻順一の父、勝夫が郡山市駅前二丁目5-12
（現：野村證券）にて開業

八欧無線（現：富士通ゼネラル）のラジオと真空管などの電気部品を販売。のちに帝国電波（現：クラリオン）代理店として車載用ラジオの再販に尽力した。

GENERAL
MAGIC SUPER RADIO
7S-2

C460型
第三種クロスバ交換機加入者回路（1970年）

大槻電気通信（株）1990年頃の社屋

現在の社屋
（設計：藤田正治建築研究所　施工：清水建設　1992年竣工）

光ケーブル
左：熱海トンネル配管工事
右：八山田地区光ケーブル布設工事

特殊簡易公衆電話機
左：674型（1964年）右：47号AD（1959年）

現役で稼働中の4号電話機（1950年）と設計図

大槻電気通信創業当時の電話機 600型（1962年）

開発段階のプッシュ式電話機（1961年頃）

B1号電磁式ボタン電話端末（1960年）

本社応接室に展示されている電話機の数々